			Without noise cover measurements					With noise cover measurements					Mesure de fixation		Compressed air connection
Model	Compressor	Content air receiver	A	B	C	Sound level	Weight	AH	BH	CH	Sound level	Weight	D	E	G
		[l]	[mm]	[mm]	[mm]	[dB(A)]	[kg]	[mm]	[mm]	[mm]	[dB(A)]	[kg]	[mm]	[mm]	
BKE 240/50	KE 240	50	1020	380	710	77	45								DN 7
BKE 405/90	KE 405	90	1300	400	820	77	98	1300	650	1100	70	148	480	235	3/8"
BKE 405/250	KE 406	250	1650	500	950	77	148	1650	650	1350	70	195	550	290	1/2"
BKE 501/250	KE 501	250	1650	500	950	77	195	1650	750	1350	69	255	840	450	1/2"
BKE 501/350	KE 501	350	1850	550	1120	77	225	1850	750	1450	69	275	995	490	1/2"
BKE 701/250	KE 701	250	1650	500	1060	79	210	1650	750	1350	72	270	840	450	1/2"
BKE 701/350	KE 701	350	1850	550	1120	79	240	1850	750	1450	72	295	995	490	1/2"
BKE 701/500	KE 701	500	2150	650	1250	79	260	2150	790	1550	72	310	1200	540	1"
BKE 950/350	KE 950	350	1850	550	1170	79	289	1850	750	1450	73	378	995	490	1/2"
BKE 950/500	KE 950	500	2150	650	1300	79	299	2150	790	1550	73	358	1200	540	1"
BKZ 330/90	KZ 330	90	1300	400	820	78	98	1300	650	1100	70	148	550	290	3/8"
BKZ 330/250	KZ 330	250	1650	500	1060	78	175	1650	650	1350	70	225	840	450	1/2"
BKZ 440/250	KZ 440	250	1650	500	1060	77	210	1650	650	1350	69	255	840	450	1/2"
BKZ 440/350	KZ 440	350	1850	550	1120	77	238	1850	650	1450	69	290	995	490	1/2"
BKZ 561/250	KZ 561	250	1650	500	1060	79	235	1650	750	1350	72	295	840	450	1/2"
BKZ 561/350	KZ 561	350	1850	550	1120	79	275	1850	750	1450	72	330	995	490	1/2"
BKZ 561/500	KZ 561	500	2150	650	1250	79	340	2150	790	1550	72	400	1200	540	1"
BKZ 701/350	KZ 701	350	1850	550	1120	81	282	1850	750	1450	74	340	995	490	1/2"
BKZ 701/500	KZ 701	500	2150	650	1250	81	292	2150	790	1550	74	350	1200	540	1"
BKZ 1000/500	KZ 1000	500	2150	660	1300	82	335	2150	790	1550	75	394	1200	540	1"

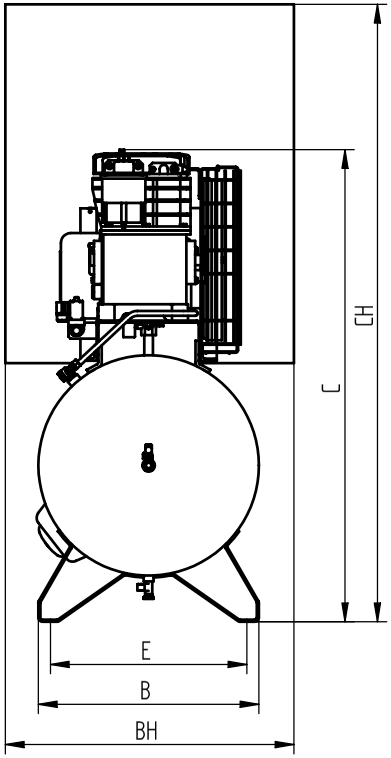

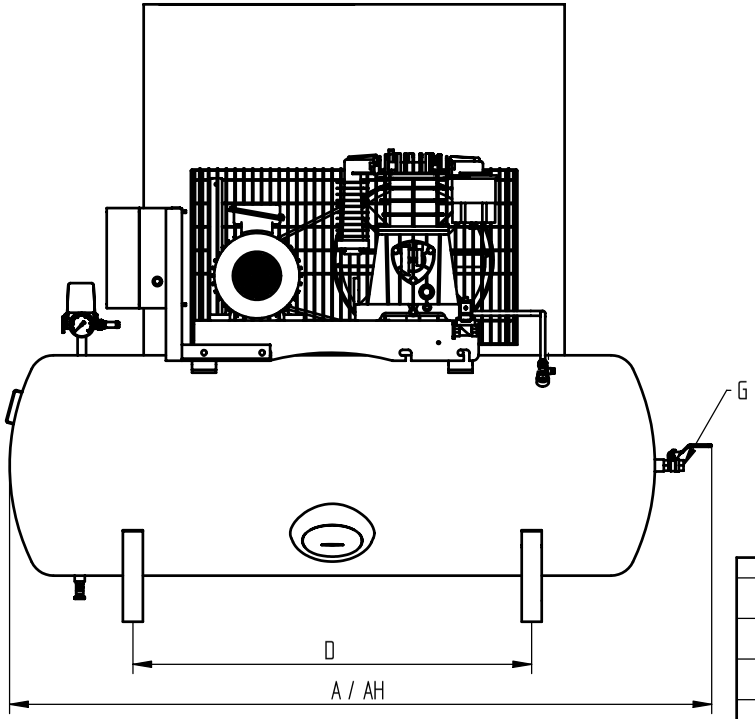

Allgemeintoleranzen für Schweißkonstruktionen DIN 8570

für Längenmaße Δ L in mm		Nennbereich l					Winkelmaße α in ° und ' Δ Schenkellänge		
Genauigkeitsgrad	bis 30	über 30 bis 120	über 120 bis 315	über 315 bis 1000	über 1000 bis 2000	über 2000 bis 4000	bis 315	über 315 bis 1000	über 1000
A	±1	±1	±1	±2	±3	±4	±20'	±15'	±10'
B	±1	±2	±2	±3	±4	±6	±45'	±30'	±20'
C	±1	±3	±4	±6	±8	±11	±1°	±45'	±30'

Diese Zeichnung darf nur zu den Zwecken benutzt werden, wozu sie dem Empfänger anvertraut ist, sie darf weder vervielfältigt, noch dritten Personen, insbesondere Konkurenzfirmen ohne unsere Erlaubnis mitgeteilt oder zugänglich gemacht werden.

Zerspanende Fertigung Zulässige Abweichung für Maße ohne Toleranzangabe in mm DIN 2768

Genauigkeitsgrad	Nennbereiche l nnel der Freimaße über 0,5 bis 3	über 3 bis 6	über 6 bis 30	über 30 bis 120	über 120 bis 400	über 400 bis 1000	über 1000 bis 2000	über 2000 bis 4000
fein	±0,05	±0,05	±0,1	±0,15	±0,2	±0,3	±0,5	—
mittel	±0,1	±0,1	±0,2	±0,3	±0,5	±0,8	±1,2	±2
grob	±0,2	±0,3	±0,5	±0,8	±1,2	±2	±3	±4
sehr grob	—	±0,5	±1	±1,5	±2,5	±4	±6	±8

Werkstoff / Halbzeug / DIN

Modell Nr. / Werkzeug Nr.

Buchstabe	Änderung	Datum	Name

BLITZ M. SCHNEIDER
Werkzeug- u. Maschinenfabrik GmbH
78199 Bräunlingen

Maßstab

	Datum	Name
Gez.	11.6.02	Küster
Gepr.		

Zeichn.Nr. E02052909

Benennung TWIN auf liegenden Behältern

Paßmaß | Abmaß

Oberflächenbehandlung

Die ⬭ Maße werden besonders geprüft

Ersatz für

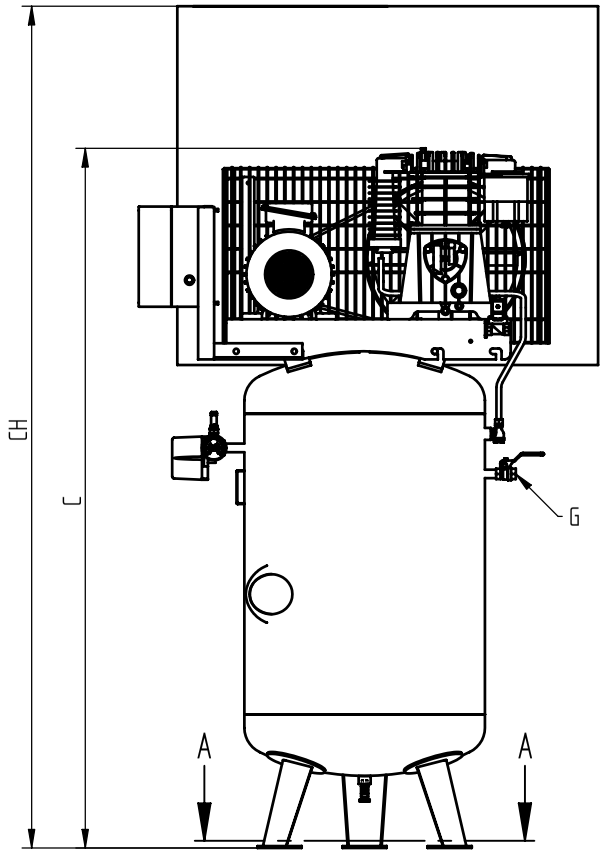

			Without noise cover measurements					With noise cover measurements					Mounting dimension	Compressed air connection
Model	Compressor	Content air receiver	A	B	C	Sound level	Weight	AH	BH	CH	Sound level	Weight	F	G
		[l]	[mm]	[mm]	[mm]	[dB(A)]	[kg]	[mm]	[mm]	[mm]	[dB(A)]	[kg]	[mm]	
BKES 405/250	KE 405	250	800	600	1900	77	180	900	650	2050	69	230	470	1/2"
BKES 501/250	KE 501	250	800	600	1950	77	195	1100	750	2200	68	245	470	1/2"
BKES 501/350	KE 501	350	800	600	2100	77	230	1100	750	2400	68	280	470	1/2"
BKES 701/250	KE 701	250	800	600	1950	79	230	1100	750	2200	72	285	470	1/2"
BKES 701/350	KE 701	350	800	600	2100	79	270	1100	750	2400	72	330	470	1/2"
BKES 950/350	KE 950	350	1350	600	2200	79	327	1100	750	2400	73	334	470	1/2"
BKES 950/500	KE 950	500	1350	700	2400	79	370	1100	750	2500	73	425	655	1"
BKZS 330/250	KZ 330	250	800	600	1900	78	190	900	650	2000	70	240	470	1/2"
BKZS 440/250	KZ 440	250	800	600	1900	77	205	900	650	2100	69	260	470	1/2"
BKZS 440/350	KZ 440	350	800	600	2100	77	280	900	650	2300	69	340	470	1/2"
BKZS 561/250	KZ 561	250	800	600	1900	79	245	1100	750	2100	72	305	470	1/2"
BKZS 561/350	KZ 561	350	800	600	2100	79	285	1100	750	2300	72	345	470	1/2"
BKZS 561/500	KZ 561	500	860	700	2300	79	355	1100	750	2450	72	395	655	1"
BKZS 701/350	KZ 701	350	1100	600	2100	81	317	1100	750	2350	74	375	470	1/2"
BKZS 701/500	KZ 701	500	1100	700	2300	81	367	1100	750	2450	74	420	655	1"
BKZS 1000/500	KZ 1000	500	1350	700	2400	80	373	1100	750	2500	74	428	655	1"

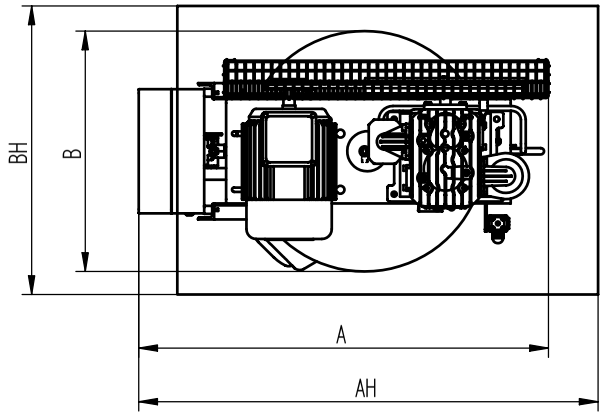

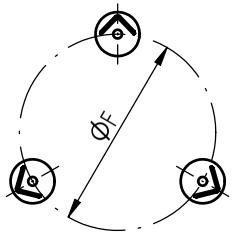

SCHNITT A–A

Allgemeintoleranzen für Schweißkonstruktionen DIN 8570

für Längenmaße ΔL in mm		Nennbereich l					Winkelmaße	α in ° und ' ΔSchenkellänge	
Genauigkeitsgrad	bis 30	über 30 bis 120	über 120 bis 315	über 315 bis 1000	über 1000 bis 2000	über 2000 bis 4000	bis 315	über 315 bis 1000	über 1000
A	±1	±1	±1	±2	±3	±4	±20'	±15'	±10'
B	±1	±2	±2	±3	±4	±6	±45'	±30'	±20'
C	±1	±3	±4	±6	±8	±11	±1°	±45'	±30'

Diese Zeichnung darf nur zu den Zwecken benutzt werden, wozu sie dem Empfänger anvertraut ist, sie darf weder vervielfältigt, noch dritten Personen, insbesondere Konkurenzfirmen ohne unsere Erlaubnis mitgeteilt oder zugänglich gemacht werden.

Zerspanende Fertigung Zulässige Abweichung für Maße ohne Toleranzangabe in mm DIN 2768

Genauigkeitsgrad	Nennbereiche l mm der Freimaße über 0,5 bis 3	über 3 bis 6	über 6 bis 30	über 30 bis 120	über 120 bis 400	über 400 bis 1000	über 1000 bis 2000	über 2000 bis 4000
fein	±0,05	±0,05	±0,1	±0,15	±0,2	±0,3	±0,5	—
mittel	±0,1	±0,1	±0,2	±0,3	±0,5	±0,8	±1,2	±2
grob	±0,2	±0,3	±0,5	±0,8	±1,2	±2	±3	±4
sehr grob	—	±0,5	±1	±1,5	±2,5	±4	±6	±8

Werkstoff / Halbzeug / DIN

Modell Nr. / Werkzeug Nr.

Buchstabe	Änderung	Datum	Name

BLITZ M. SCHNEIDER
Werkzeug- u. Maschinenfabrik GmbH
78199 Bräunlingen

Maßstab

	Datum	Name
Gez.	11.6.02	Küster
Gepr.		

Zeichn.Nr. E02052910

Benennung TWIN auf stehenden Behältern

Paßmaß | Abmaß

Oberflächenbehandlung

Die ⬭ Maße werden besonders geprüft

Ersatz für

		Without noise cover measurements					Mounting dimension		With noise cover measurements					Mounting dimension		Compressed air connection
Model	Compressor	A	B	C	Sound level	Weight	D	E	AH	BH	CH	Sound level	Weight	DH	EH	G
		[mm]	[mm]	[mm]	[dB(A]	[kg]	[mm]	[mm]	[mm]	[mm]	[mm]	[dB(A)]	[kg]	[mm]	[mm]	1/2"
GKE 405	KE 405	800	430	600	78	62	650	320	850	580	780	70	108	770	350	1/2"
GKE 501	KE 501	800	430	600	77	70	650	320	1050	750	910	69	120	970	440	1/2"
GKE 701	KE 701	800	480	600	79	90	650	320	1050	750	910	71	140	970	440	1/2"
GKE 950	KE 950	950	630	725	79	145	720	400	1050	750	910	73	195	970	440	1"
GKZ 330	KZ 330	800	430	600	78	62	650	320	850	580	780	68	112	770	350	1/2"
GKZ 440	KZ 440	800	430	600	77	102	650	320	850	580	780	67	160	770	350	1/2"
GKZ 561	KZ 561	800	480	600	79	108	650	320	1050	750	910	69	170	970	440	1/2"
GKZ 701	KZ 701	850	530	600	81	140	650	320	1050	750	910	74	200	970	440	1/2"
GKZ 1000	KZ 1000	950	630	725	80	148	720	400	1050	750	910	74	210	970	440	1"

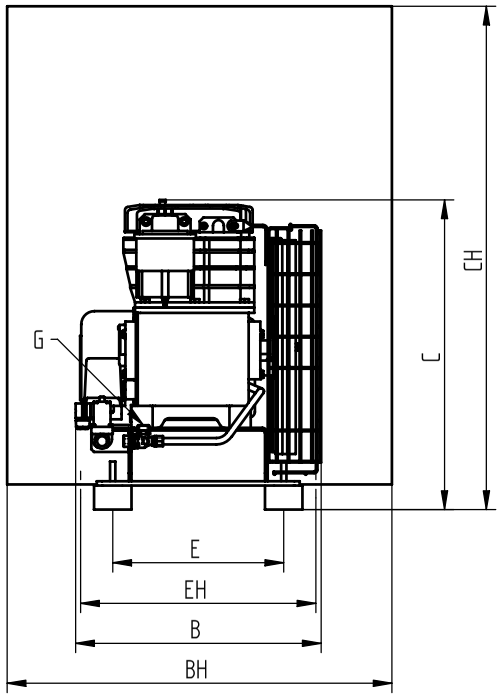

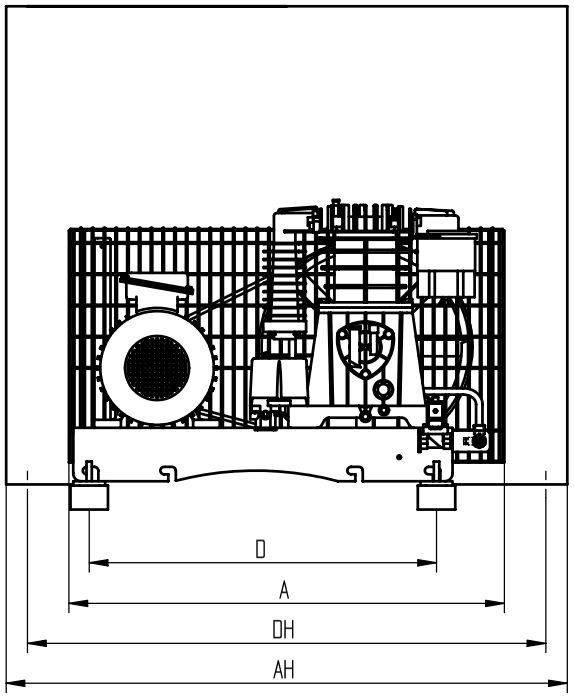

Allgemeintoleranzen für Schweißkonstruktionen DIN 8570

für Längenmaße L in mm		Nennbereich L					Winkelmaße	α in ° und ' Schenkellänge	
Genauigkeitsgrad	bis 30	über 30 bis 120	über 120 bis 315	über 315 bis 1000	über 1000 bis 2000	über 2000 bis 4000	bis 315	über 315 bis 1000	über 1000
A	±1	±1	±1	±2	±3	±4	±20'	±15'	±10'
B	±1	±2	±2	±3	±4	±6	±45'	±30'	±20'
C	±1	±3	±4	±6	±8	±11	±1°	±45'	±30'

Diese Zeichnung darf nur zu den Zwecken benutzt werden, wozu sie dem Empfänger anvertraut ist, sie darf weder vervielfältigt, noch dritten Personen, insbesondere Konkurenzfirmen ohne unsere Erlaubnis mitgeteilt oder zugänglich gemacht werden.

Zerspanende Fertigung Zulässige Abweichung für Maße ohne Toleranzangabe in mm DIN 2768

Genauigkeitsgrad	Nennbereiche Innen der Freimaße über 0,5 bis 3	über 3 bis 6	über 6 bis 30	über 30 bis 120	über 120 bis 400	über 400 bis 1000	über 1000 bis 2000	über 2000 bis 4000
fein	±0,05	±0,05	±0,1	±0,15	±0,2	±0,3	±0,5	—
mittel	±0,1	±0,1	±0,2	±0,3	±0,5	±0,8	±1,2	±2
grob	±0,2	±0,3	±0,5	±0,8	±1,2	±2	±3	±4
sehr grob	—	±0,5	±1	±1,5	±2,5	±4	±6	±8

Werkstoff / Halbzeug / DIN

Modell Nr. / Werkzeug Nr.

Buchstabe	Änderung	Datum	Name

BLITZ M. SCHNEIDER
Werkzeug- u. Maschinenfabrik GmbH
78199 Bräunlingen

Maßstab

	Datum	Name
Gez.	11.6.02	Küster
Gepr.		

Zeichn.Nr. E02052911

Benennung TWIN Grundplattenanlagen

Paßmaß | Abmaß

Oberflächenbehandlung

Die ⬭ Maße werden besonders geprüft

Ersatz für

			Without noise cover measurements					With noise cover measurements					Mounting dimension		Compressed air connection
Model	Compressor	Content air receiver	A	B	C	Sound level	Weight	AH	BH	CH	Sound level	Weight	D	E	G
		[l]	[mm]	[mm]	[mm]	[dB(A)]	[kg]	[mm]	[mm]	[mm]	[dB(A)]	[kg]	[mm]	[mm]	R 3/8"
Airstation 561/350	KZ 561	350	1850	560	1325	79	315	1850	750	1680	72	375	995	490	R 3/8"
Airstation 701/500	KZ 701	500	2150	650	1460	78	405	2150	800	1720	74	465	1200	540	R 3/8"
Airstation 1000/500	KZ 1000	500	2150	650	1460	82	430	2150	800	1720	75	490	1200	540	R 3/8"
Airstation-S 561/350	KZ 561	350	900	700	2200	79	325	900	750	2400	72	385			R 3/8"
Airstation-S 701/500	KZ 701	500	900	700	2400	81	415								R 3/8"
Airstation-S 1000-500	KZ 1000	500	900	700	2400	80	440								R 3/8"

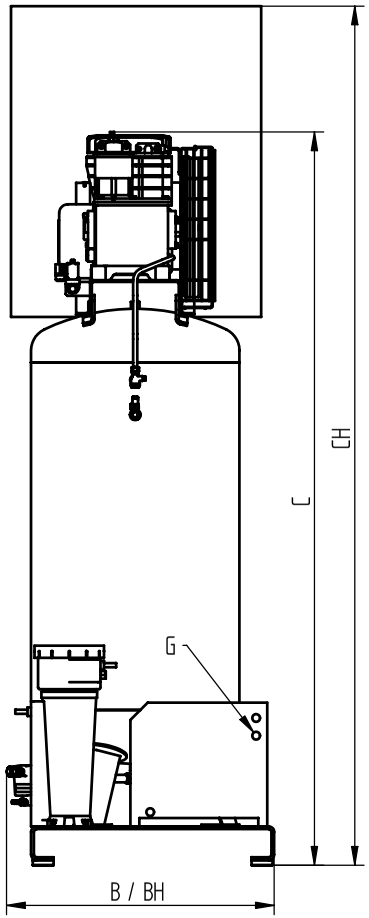

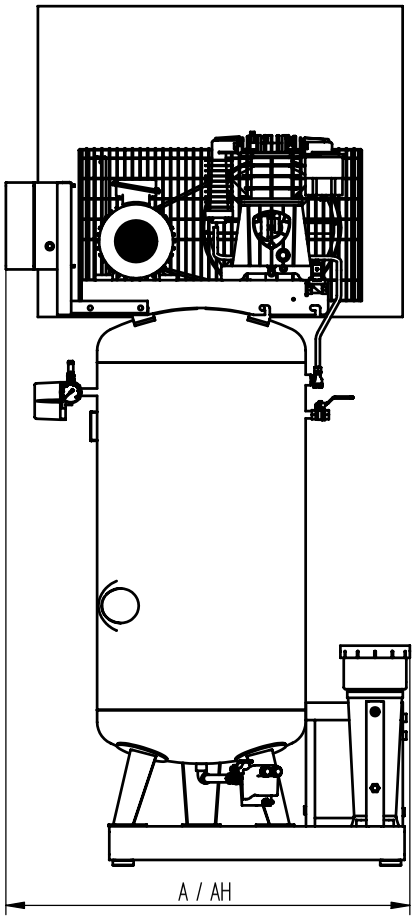

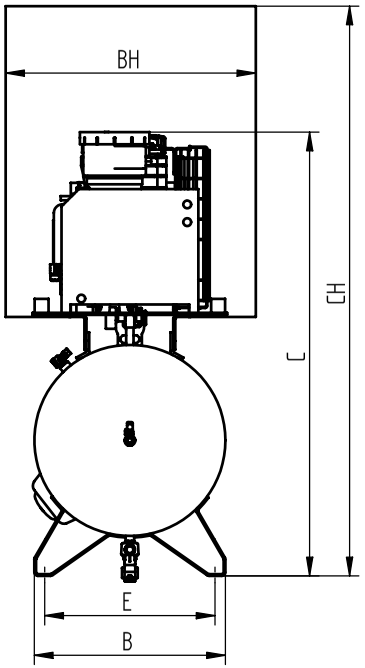

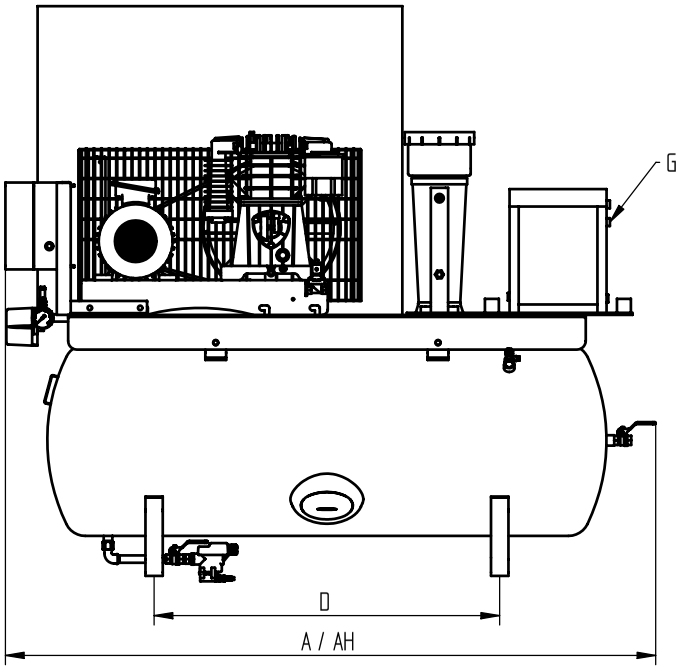

Allgemeintoleranzen für Schweißkonstruktionen DIN 8570

für Längenmaße L in mm		Nennbereich l					Winkelmaße	α in ° und ΔSchenkellänge	
Genauigkeitsgrad	bis 30	über 30 bis 120	über 120 bis 315	über 315 bis 1000	über 1000 bis 2000	über 2000 bis 4000	bis 315	über 315 bis 1000	über 1000
A	±1	±1	±1	±2	±3	±4	±20'	±15'	±10'
B	±1	±2	±2	±3	±4	±6	±45'	±30'	±20'
C	±1	±3	±4	±6	±8	±11	±1°	±45'	±30'

Diese Zeichnung darf nur zu den Zwecken benutzt werden, wozu sie dem Empfänger anvertraut ist, sie darf weder vervielfältigt, noch dritten Personen, insbesondere Konkurenzfirmen ohne unsere Erlaubnis mitgeteilt oder zugänglich gemacht werden.

Zerspanende Fertigung Zulässige Abweichung für Maße ohne Toleranzangabe in mm DIN 2768

Genauigkeitsgrad	Nennbereiche l mm der Freimaße über 0,5 bis 3	über 3 bis 6	über 6 bis 30	über 30 bis 120	über 120 bis 400	über 400 bis 1000	über 1000 bis 2000	über 2000 bis 4000
fein	±0,05	±0,05	±0,1	±0,15	±0,2	±0,3	±0,5	—
mittel	±0,1	±0,1	±0,2	±0,3	±0,5	±0,8	±1,2	±2
grob	±0,2	±0,3	±0,5	±0,8	±1,2	±2	±3	±4
sehr grob	—	±0,5	±1	±1,5	±2,5	±4	±6	±8

Werkstoff / Halbzeug / DIN

Modell Nr. / Werkzeug Nr.

Buchstabe	Änderung	Datum	Name

BLITZ M. SCHNEIDER
Werkzeug- u. Maschinenfabrik GmbH
78199 Bräunlingen

Maßstab

	Datum	Name
Gez.	11.6.02	Küster
Gepr.		

Zeichn.Nr. E02052914

Benennung TWIN Airstationen

Paßmaß | Abmaß

Oberflächenbehandlung

Die ⬭ Maße werden besonders geprüft

Ersatz für

			Without noise cover measurements					With noise cover measurements					Mounting dimension		Compressed air connection
Model	Compressor	Content air receiver	A	B	C	Sound level	Weight	AH	BH	CH	Sound level	Weight	D	E	G
		[l]	[mm]	[mm]	[mm]	[dB(A)]	[kg]	[mm]	[mm]	[mm]	[dB(A)]	[kg]	[mm]	[mm]	
Airmobil 240/50-10	KE 240	50	870	330	660	78	37								DN 7
Airmobil 401/50-10	KE 401	50	1080	400	800	77	83								DN 7
Airmobil 521/90-10	KE 521	90	1250	400	840	79	104								DN 7
Airmobil 701/90-10	KE 701	90	1250	440	890	79	130								DN 7
Airmobil 440/50-15	KZ 440	50	1080	400	800	77	91								DN 7
Airmobil 601/50-15	KZ 601	50	1080	400	800	79	96								DN 7
Airmobil 440/50-15	KE D/B 440	50	1080	400	850	77	92								DN 7
Airmobil 601/50-15	KE D/B 601	50	1080	450	890	79	97								DN 7
Airmobil 701/50-15	KE D/B 701	50	1080	450	890	81	146								DN 7

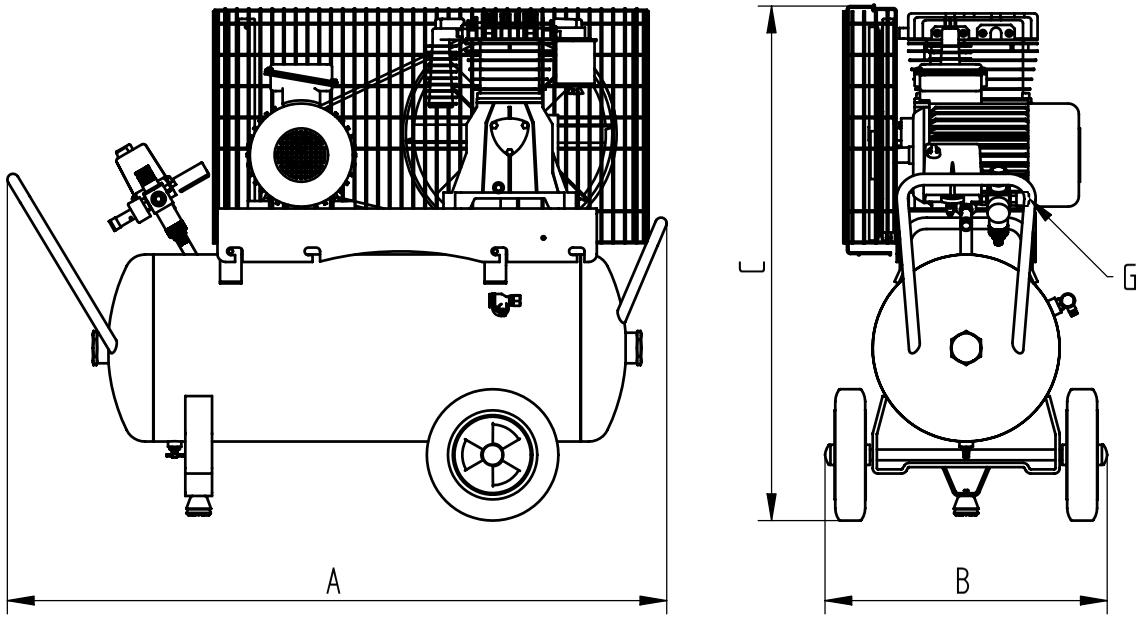

Allgemeintoleranzen für Schweißkonstruktionen DIN 8570

für Längenmaße Δ l in mm		Nennbereich l						Winkelmaße	α in ° und ' Δ Schenkellänge	
Genauigkeitsgrad	bis 30	über 30 bis 120	über 120 bis 315	über 315 bis 1000	über 1000 bis 2000	über 2000 bis 4000		bis 315	über 315 bis 1000	über 1000
A	±1	±1	±1	±2	±3	±4		±20'	±15'	±10'
B	±1	±2	±2	±3	±4	±6		±45'	±30'	±20'
C	±1	±3	±4	±6	±8	±11		±1°	±45'	±30'

Diese Zeichnung darf nur zu den Zwecken benutzt werden, wozu sie dem Empfänger anvertraut ist, sie darf weder vervielfältigt, noch dritten Personen, insbesondere Konkurenzfirmen ohne unsere Erlaubnis mitgeteilt oder zugänglich gemacht werden.

Zerspanende Fertigung Zulässige Abweichung für Maße ohne Toleranzangabe in mm DIN 2768

Genauigkeitsgrad	Nennbereiche l und der Freimaße über 0,5 bis 3	über 3 bis 6	über 6 bis 30	über 30 bis 120	über 120 bis 400	über 400 bis 1000	über 1000 bis 2000	über 2000 bis 4000
fein	±0,05	±0,05	±0,1	±0,15	±0,2	±0,3	±0,5	—
mittel	±0,1	±0,1	±0,2	±0,3	±0,5	±0,8	±1,2	±2
grob	±0,2	±0,3	±0,5	±0,8	±1,2	±2	±3	±4
sehr grob	—	±0,5	±1	±1,5	±2,5	±4	±6	±8

Werkstoff / Halbzeug / DIN

Modell Nr. / Werkzeug Nr.

Buchstabe	Änderung	Datum	Name

BLITZ M. SCHNEIDER
Werkzeug- u. Maschinenfabrik GmbH
78199 Bräunlingen

Maßstab

	Datum	Name
Gez.	11.6.02	Küster
Gepr.		

Zeichn.Nr. E02052915

Benennung TWIN Airmobile

Paßmaß | Abmaß

Oberflächenbehandlung

Die ⬭ Maße werden besonders geprüft

Ersatz für

Compressor	Suction capacity	Free air delivery	Working gauge pressure	Motor performance	Compressor speed	Frequency	No. of cylinders	Stage number
	[l/min]	[l/min]	[bar]	[kW]	[1/min]	[Hz]		
KE 240	240	170	10	1,5	1320	50	2	2
KE 401	400	275	10	2,2	1300	50	2	2
KE 405	400	280	10	2,2	965	50	2	2
KE 501	500	400	10	3	760	50	2	2
KE 521	500	360	10	3	1250	50	2	2
KE 701	700	565	10	4	990	50	2	2
KE 950	950	740	10	5,5	950	50	2	2
KZ 330	200	240	15	2,2	750	50	2	2
KZ 440	420	330	15	3	990	50	2	2
KZ 561	560	480	15	4	860	50	2	2
KZ 601	560	450	15	4	860	50	2	2
KZ 701	700	550	15	5,5	990	50	2	2
KZ 1000	1000	760	15	7,5	1000	50	2	2
Compressor with diesel/petrol engine								
KZ 440 D/B	420	320	15	4	990	-	2	2
KZ 601 D/B	560	480	15	7	910	-	2	2
KZ 701 D/B	700	550	15	9	990	-	2	2

Allgemeintoleranzen für Schweißkonstruktionen DIN 8570

	für Längenmaße Δ l in mm		Nennbereich l					Winkelmaße	α in ° und ' Δ Schenkellänge	
	Genauigkeitsgrad	bis 30	über 30 bis 120	über 120 bis 315	über 315 bis 1000	über 1000 bis 2000	über 2000 bis 4000	bis 315	über 315 bis 1000	über 1000
	A	±1	±1	±1	±2	±3	±4	±20'	±15'	±10'
X	B	±1	±2	±2	±3	±4	±6	±45'	±30'	±20'
	C	±1	±3	±4	±6	±8	±11	±1°	±45'	±30'

Diese Zeichnung darf nur zu den Zwecken benutzt werden, wozu sie dem Empfänger anvertraut ist, sie darf weder vervielfältigt, noch dritten Personen, insbesondere Konkurenzfirmen ohne unsere Erlaubnis mitgeteilt oder zugänglich gemacht werden.

Zerspanende Fertigung Zulässige Abweichung für Maße ohne Toleranzangabe in mm DIN 2768

	Genauigkeitsgrad	Nennbereiche l mm der Freimaße über 0,5 bis 3	über 3 bis 6	über 6 bis 30	über 30 bis 120	über 120 bis 400	über 400 bis 1000	über 1000 bis 2000	über 2000 bis 4000
	fein	±0,05	±0,05	±0,1	±0,15	±0,2	±0,3	±0,5	—
X	mittel	±0,1	±0,1	±0,2	±0,3	±0,5	±0,8	±1,2	±2
	grob	±0,2	±0,3	±0,5	±0,8	±1,2	±2	±3	±4
	sehr grob	—	±0,5	±1	±1,5	±2,5	±4	±6	±8

Werkstoff / Halbzeug / DIN

Modell Nr. / Werkzeug Nr.

Buchstabe	Änderung	Datum	Name

BLITZ M. SCHNEIDER
Werkzeug- u. Maschinenfabrik GmbH
78199 Bräunlingen

Maßstab

	Datum	Name
Gez.	11.6.02	Küster
Gepr.		

Zeichn.Nr. E02052912

Benennung TWIN Aggregate

Paßmaß | Abmaß

Oberflächenbehandlung

Die ⬭ Maße werden besonders geprüft

Ersatz für

Vorsicherungen und Hauptschalter bauseits
priliminary locking device and main switch by the manufacturer
Fusible de puissence et interrupteur principal á la charge duclient

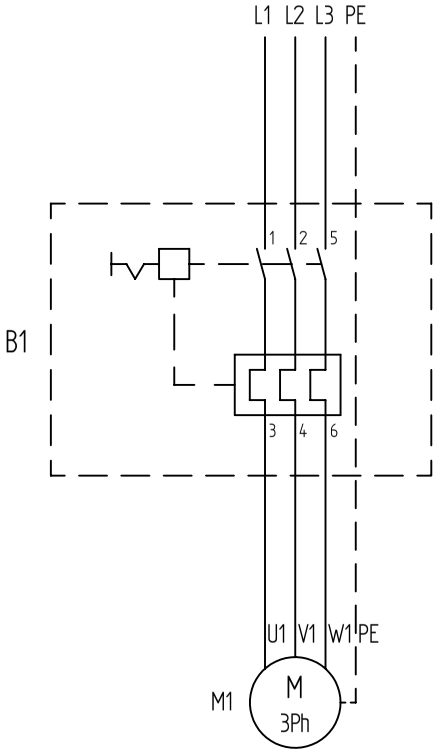

Direktanlauf ohne Magnetventil
Directstart without solenoid valve
Démarrage directe pas electrovalve

Vorsicherungen und Hauptschalter bauseits
priliminary locking device and main switch by the manufacturer
Fusible de puissence et interrupteur principal á la charge duclient

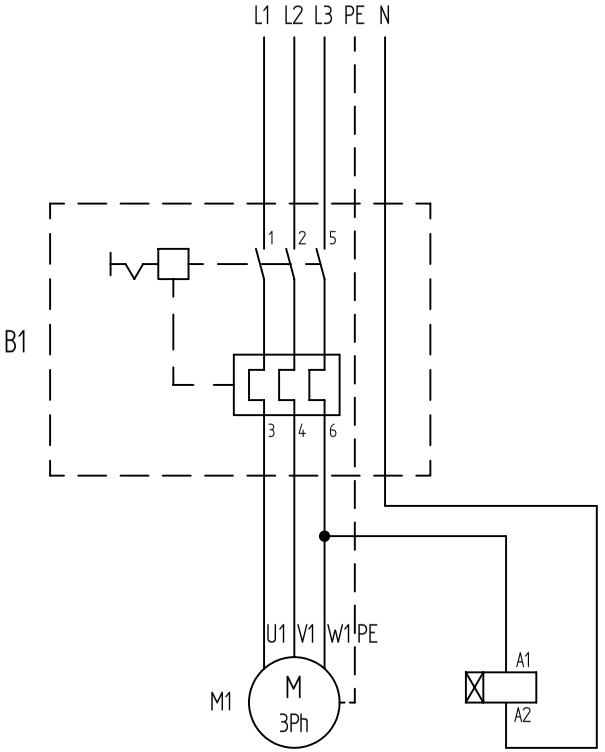

Magnetventil zur Anlaufentlastung (Option)
Solenoid valve for approach discharge (Option)
Electrovalve et soulagement diapproche (Option)

Direktanlauf mit Magnetventil
Directstart with solenoid valve
Démarrage directe electrovalve

			Benennung	Gezeichnet: Küster	Datum: 22.1.02
			Direktanlauf / Directstart / Démarrage directe	Geprüft:	Ident Nr. E02012213
Name:	Datum:	Änderung:	BLITZ M. Schneider 78199 Bräunlingen		

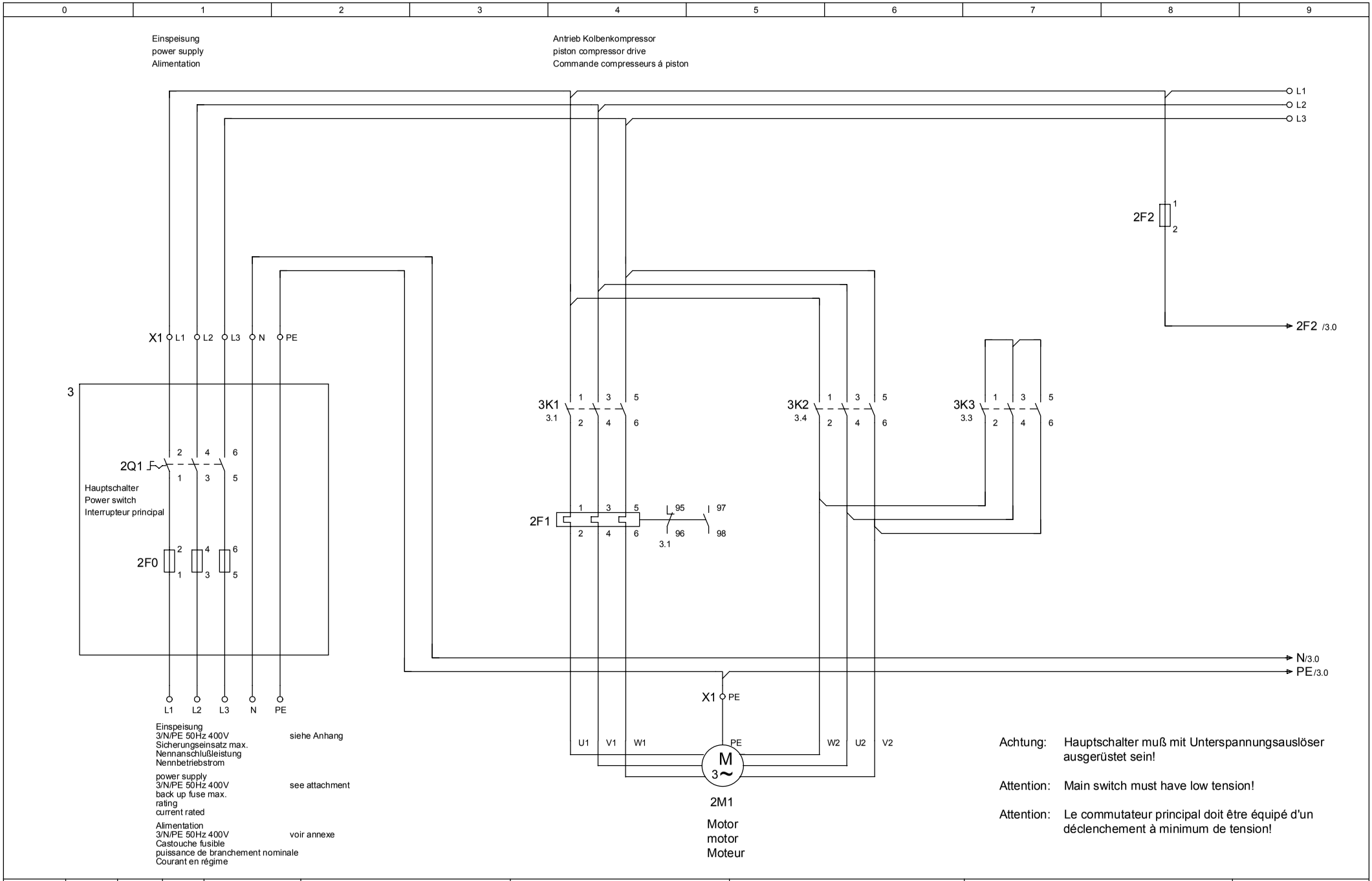

			Datum	12.07.99	Kolbenkompressor 4-30kW piston compressor 4-30kW Compresseurs á piston 4-30kW		Ben.		Anlage:	
			Bearb.	HOPF			Einspeisung / Antrieb Kolbenkompressor power supply / piston compr. drive Alimentation / Commande compr. á piston		Ort:	
			Gepr.	01.02.00				EDV Nr.: E 03031807	Blatt	1
Änderung	Datum	Name	Norm		Urspr.	Ers.f.	Ers.d.		Folge	2

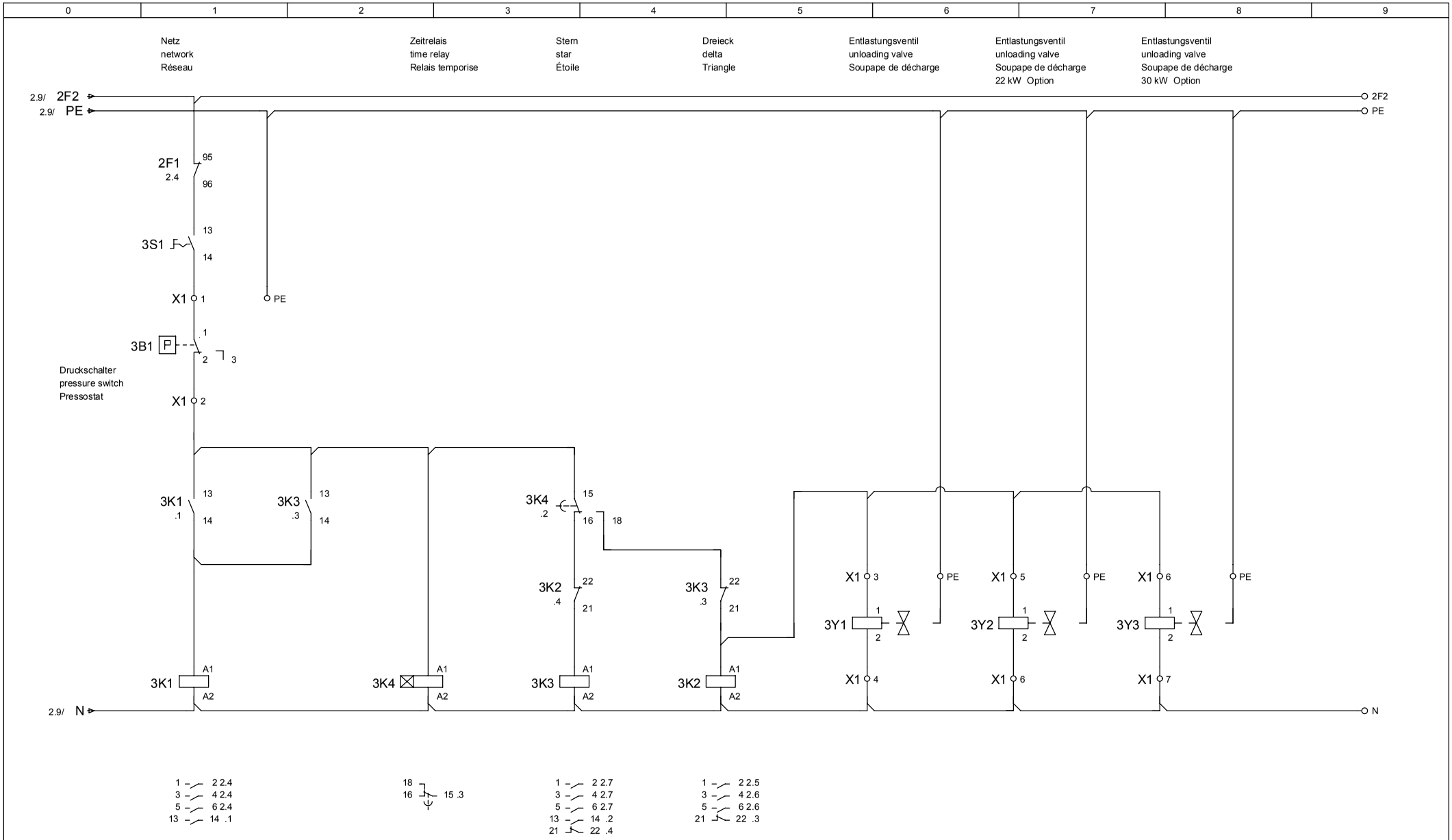

			Datum	12.07.99	Kolbenkompressor 4-30kW piston compressor 4-30kW Compresseurs á piston 4-30kW			Ben.		Anlage:	
			Bearb.	HOPF				Steuerung Kolbenkompressor piston compressor control Commande compresseurs á piston		Ort:	
			Gepr.	01.02.00					EDV Nr.:	Blatt	2
Änderung	Datum	Name	Norm		Urspr.	Ers.f.	Ers.d.		E 03031807	Folge	3

0	1	2	3	4	5	6	7	8	9

Schaltschrank Daten / dates of control cabinet / Données Armoire, instruments

Projekt Daten	Project Data	Projet données								
Kolbenkompressor	Piston compressor	Compresseur à piston	4 kW	5,5 kW	7,5 kW	11,0 kW	15,0 kW	18,5 kW	22,0 kW	30,0 kW
EDV - Nr	EDV - No.	EDV No.	775037	775038	775039	775040	775041	775042	775043	775044
Zeichnung Nr	Draw ing No.	Dessin No.	E990712	E990713	E990714	E990715	E990716	E990717	E030220	E030318

Anschlußwerte	Connected load	Charges de connexion								
Einspeisung	Pow er supply	Alimentation	3/N/PE 50Hz 400V							
Motorspannung	Motor voltage	Tension du moteur	400 V							
Steuersspannung	Control voltage	Tension de gâchette	230 V							
max. Vorsicherung	Preliminary locking device	Fusible de puissance	16A	20A	25A	32A	35A	50A	63A	63A
Anschlußstrom	Connecting current	Branchement de courant	8,5A	11,5A	15,2A	21,7A	30,0A	37,0A	42,0A	58,0A
Frequenz	Frequency	Frequence	50 Hz							
Zuleitung	Supply line	Câble d'alimentation	4G2,5/5G2,5	5G2,5	5G4	5G6	5G10	5G10	5G16	5G25

Wichtige Hinweise !	Important directions !	Informations importantes!
Vor Inbetriebnahme sind Spannung und Frequenz sow ie die Einstellw erte der Motorschutz und Zeitrelais zu prüfen.	Before initial starting, voltage and frequency as w ell as the values at w hich motor protection and time relay are set have to be checked.	Avant mise en service il faut vérifier la tension et fréquence ainsi que les valeurs de cosigne de la protection du moteur et du relais temporisé.
Vor Inbetriebnahme und bei Wartungsarbeiten sind alle Kontaktschrauben nachzuziehen bzw . auf festen Sitz zu kontrollieren.	Before initial starting and during maintenance w orks, all contact screw s have to be checked and retightened respectively.	Avant mise en service et en cas de travaux d'entretien il faut serrer les vis de contact, ou bien vérifier s'ils sont bien fixés.
Die Dimensionierung der Zuleitung sow ie alle externen Verkabelungen erfolgt in Eigen-verantw ortung der ausführenden Elektrofirma.	The dimensioning of the conducting cable as w ell as all external cables are the responsibility of the electrician effecting the w iring.	Le dimensionnement de la conduite d'alimentation, ainsi que de tous les câblages externes, a lieu en propre responsabilité de la société électrique exécutant ces travaux.

Achtung !	Attention !	Attention !
Hauptschalter muß mit Unterspannungsauslöser ausgerüstet sein!	Main sw itch must have low tension!	Le commutateur principal doit être équipe avec un déclenchement à minimum de tension!

			Datum	12.07.99	Kolbenkompressor 4-30kW piston compressor 4-30kW		Ben.	Schaltschrank Daten Dates of control cabinet		Anlage:
			Bearb.	HOPF						Ort:
			Gepr.	01.02.00					EDV Nr.: E 03031807	Blatt 3
Änderung	Datum	Name	Norm		Urspr.	Ers.f.	Ers.d.			Folge

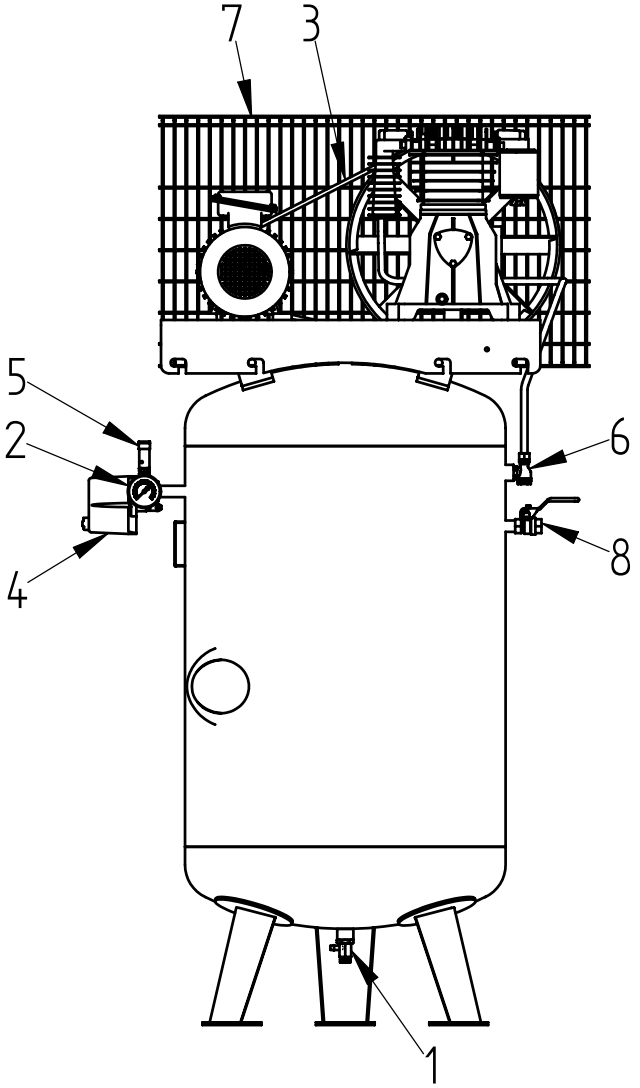

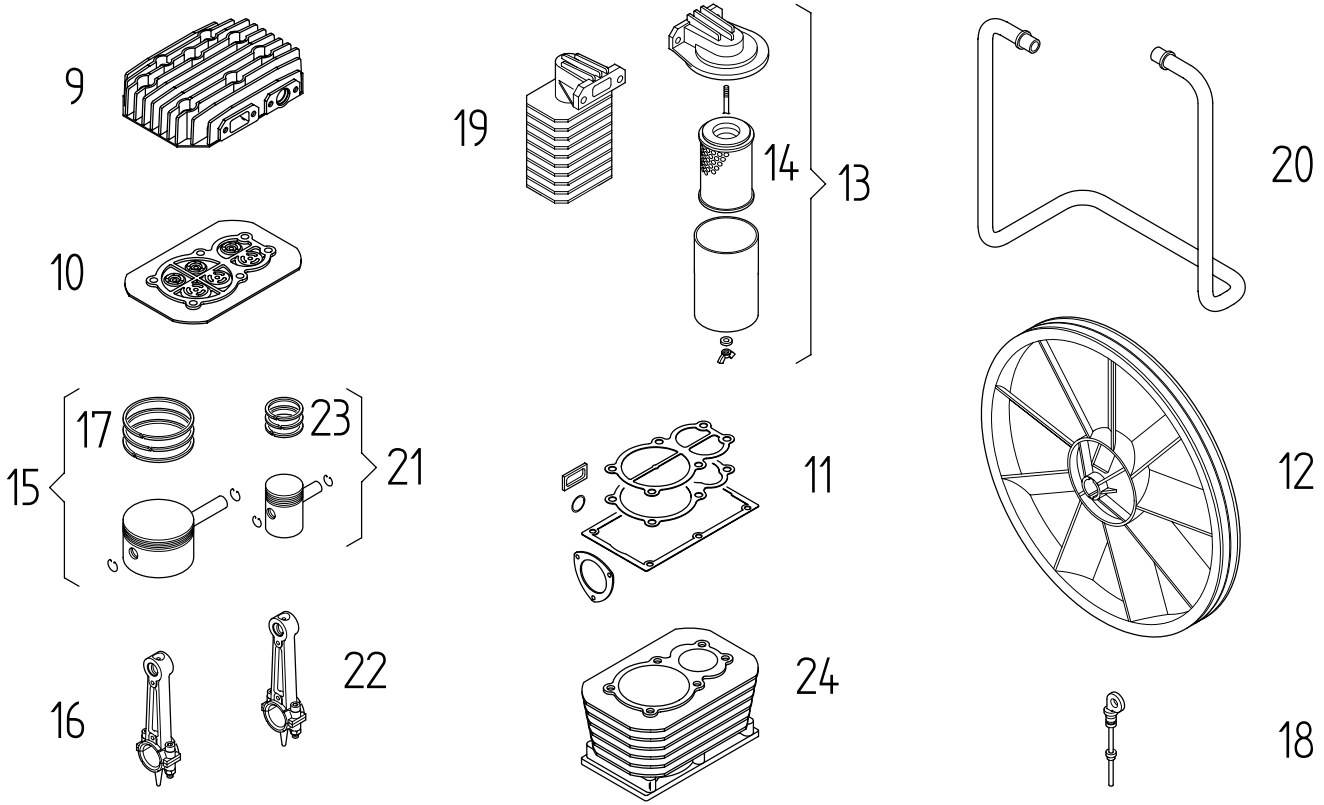

Allgemeintoleranzen für Schweißkonstruktionen DIN 8570

für Längenmaße L in mm	Nennbereich l						Winkelmaße α in ° und ' Schenkellänge		
Genauigkeitsgrad	bis 30	über 30 bis 120	über 120 bis 315	über 315 bis 1000	über 1000 bis 2000	über 2000 bis 4000	bis 315	über 315 bis 1000	über 1000
A	±1	±1	±1	±2	±3	±4	±20'	±15'	±10'
B	±1	±2	±2	±3	±4	±6	±45'	±30'	±20'
C	±1	±3	±4	±6	±8	±11	±1°	±45'	±30'

Diese Zeichnung darf nur zu den Zwecken benutzt werden, wozu sie dem Empfänger anvertraut ist, sie darf weder vervielfältigt, noch dritten Personen, insbesondere Konkurenzfirmen ohne unsere Erlaubnis mitgeteilt oder zugänglich gemacht werden.

Zerspanende Fertigung Zulässige Abweichung für Maße ohne Toleranzangabe in mm DIN 2768

Genauigkeitsgrad	Nennbereiche l mm der Freimaße über 0,5 bis 3	über 3 bis 6	über 6 bis 30	über 30 bis 120	über 120 bis 400	über 400 bis 1000	über 1000 bis 2000	über 2000 bis 4000
fein	±0,05	±0,05	±0,1	±0,15	±0,2	±0,3	±0,5	—
mittel	±0,1	±0,1	±0,2	±0,3	±0,5	±0,8	±1,2	±2
grob	±0,2	±0,3	±0,5	±0,8	±1,2	±2	±3	±4
sehr grob	—	±0,5	±1	±1,5	±2,5	±4	±6	±8

Werkstoff / Halbzeug / DIN

Modell Nr. / Werkzeug Nr.

Buchstabe	Änderung	Datum	Name

BLITZ M. SCHNEIDER
Werkzeug- u. Maschinenfabrik GmbH
78199 Bräunlingen

Maßstab 1:10

	Datum	Name
Gez.	20.11.02	Küster
Gepr.		

Zeichn.Nr. E02112008

Benennung
TWIN Airmobil, BKE(S), BKZ(S), GKE, GKZ

AB230, AB450

Paßmaß | Abmaß

Oberflächenbehandlung

Die ⬭ Maße werden besonders geprüft

Ersatz für

Pos.	Description		Airmobil 240	Airmobil 330	Airmobil 405	Airmobil 440	Airmobil 501	GKE 140	GKE 202	GKE 405	GKZ 330	GKZ 440	BKE(S) 202	BKE(S) 260	BKE(S) 405/90	BKE(S) 405/250	BKZ(S) 330/90	BKZ(S) 330/250	BKZ(S) 440	BKZ(S) 601	DKD 810	DKD 404
-	Pulley		--	717623	717626	717626	717628	8590001	854824	717626	717623	717626	854824	854826	717626		717623		717626	717628	717626	717621
-	Bushing		--	717613	717612	717614	717614	--	--	717612	717613	717614	--	--	717612		717613		717614	717614	717612	717611
3	Fan belt		707572	707424	707425	707425	707425	707526	707330	707425	707425	707425	707330	707579	707425		707424		707425	707426	707425	707467
6	Non-return valve		751221	751221	751221	751221	751221	8815000	8815000	8815000	8815000	8815000	6300052	6300052	751221		751221		751221	751221	751221	751221
-	Non-return valve		--	--	--	--	--	8815000	8815000	8815000	8815000	8815000	6300052	6300052	8815000		8815000		8815000	8815000	8815000	8815000
1	Condensation water drain		751402	751404	751404	751404	751404	--	--	--	--	--	751402	751402	751404		751404		751404	751404	751404	751404
2	Manometer		750716	750744	750722	750744	750722	--	--	--	--	--	750716	750716	750716		750761		750761	750761	750716	750716
4	Pressure switch	Direct	760285	760285	760285	760285	760285	760266	760266	760285	760285	760285	760266	760266	760285		760285		760285	760285	760285	760285
		YD	--	--	--	--	--	--	--	--	--	--	--	--	--		--		--	7602871	--	--
-	Electricity relay	Direct	7602881	7602882	7602882	7602883	7602883	7602893	7602893	7602882	7602882	7602883			7602882		7602882		7602883	7602883	7602882	7602881
		YD	--	--	--	--	--	--	--	--	--	--	--	--	--		--		--	--	--	--
-	Relief valve	Direct	7602893	7602893	7602893	7602893	7602893	7602893	7602893	7602893	7602893	7602893	7602893	7602893	7602893		7602893		7602893	7602893	7602893	7602893
		YD	--	--	--	--	--	--	--	--	--	--	--	--	--		--		--	705400.1	--	--
5	Emergency valve		751033	751024	751033	751024	751033	--	--	--	--	--	751033	751033	751033		751024		751024	751024	751033	751033
7	Belt guard		715526	715523	715523	715523	715523	558180801	558180801	715523	715523	715523	558180801	558180801	715523		715523		715523	715523	715523	715523
8	Air extraction cock		--	550010780	550010780	550010780	550010780	--	--	--	--	--	751601	751601	751601	751602	751601		751602	751602	751602	751602
9	Cylinder head		77002201	77001001				77002201			77001001		77002201		77001001							77002201
10	Valve plate		77002202	77001002				77002202			77001002		77002202		77001002							77002202
11	Seal completely		77002203	77003703				77002203			77003703		77002203		77003703							77002203
12	Fan wheel		77002204	77001004				77002204			77001004		77002204		77001004							77002204
13	Air filter completely		77002205	77000205				77002205			77000205		77002205		77000205							77002205
14	Air filter tray		77002206	77000206				77002206			77000206		77002206		77000206							77002206
15	Piston compl. low pressure		77002207	77001007				77002207			77001007		77002207		77001007							77002207
16	Connecting rod compl. low pressure		77002209	77001009				77002209			77001009		77002209		77001009							77002209
17	Piston rings compl. low pressure		77002208	77001008				77002208			77001008		77002208		77001008							77002208
18	Oil Dipstick		77002210	77001010				77002210			77001010		77002210		77001010							77002210
19	Cooler		-	77000211				-			77000211		-		77000211							-
20	Cooling pipe		-	77001012				-			77001012		-		77001012							-
21	Piston completely high pressure		-	77001013				-			77001013		-		77001013							-
22	Connecting rod completely high pressure		-	77001016				-			77001016		-		77001016							-
23	Piston rings compl. high pressure		-	77001014				-			77001014		-		77001014							-
24	Cylinder		-	77001015				-			77001015		-		77001015							-

Allgemeintoleranzen für Schweißkonstruktionen DIN 8570

für Längenmaße		Nennbereich l						Winkelmaße	α in ° und '	
Genauigkeitsgrad	bis 30	über 30 bis 120	über 120 bis 315	über 315 bis 1000	über 1000 bis 2000	über 2000 bis 4000		bis 315	über 315 bis 1000	über 1000
A	±1	±1	±1	±2	±3	±4		±20'	±15'	±10'
B	±1	±2	±2	±3	±4	±6		±45'	±30'	±20'
C	±1	±3	±4	±6	±8	±11		±1°	±45'	±30'

Diese Zeichnung darf nur zu den Zwecken benutzt werden, wozu sie dem Empfänger anvertraut ist, sie darf weder vervielfältigt, noch dritten Personen, insbesondere Konkurenzfirmen ohne unsere Erlaubnis mitgeteilt oder zugänglich gemacht werden.

Zerspanende Fertigung Zulässige Abweichung für Maße ohne Toleranzangabe in mm DIN 2768

Genauigkeitsgrad	Nennbereiche l mm der Freimaße über 0,5 bis 3	über 3 bis 6	über 6 bis 30	über 30 bis 120	über 120 bis 400	über 400 bis 1000	über 1000 bis 2000	über 2000 bis 4000
fein	±0,05	±0,05	±0,1	±0,15	±0,2	±0,3	±0,5	—
mittel	±0,1	±0,1	±0,2	±0,3	±0,5	±0,8	±1,2	±2
grob	±0,2	±0,3	±0,5	±0,8	±1,2	±2	±3	±4
sehr grob	—	±0,5	±1	±1,5	±2,5	±4	±6	±8

Werkstoff / Halbzeug / DIN

Modell Nr. / Werkzeug Nr.

Paßmaß | Abmaß

Oberflächenbehandlung

Buchstabe	Änderung	Datum	Name

BLITZ M. SCHNEIDER
Werkzeug- u. Maschinenfabrik GmbH
78199 Bräunlingen

Maßstab

	Datum	Name
Gez.	20.11.02	Küster
Gepr.		

Die ⬭ Maße werden besonders geprüft

Ersatz für

Zeichn.Nr. E02112008

Benennung
TWIN Airmobil, BKE(S), BKZ(S), GKE, GKZ

AB230, AB450

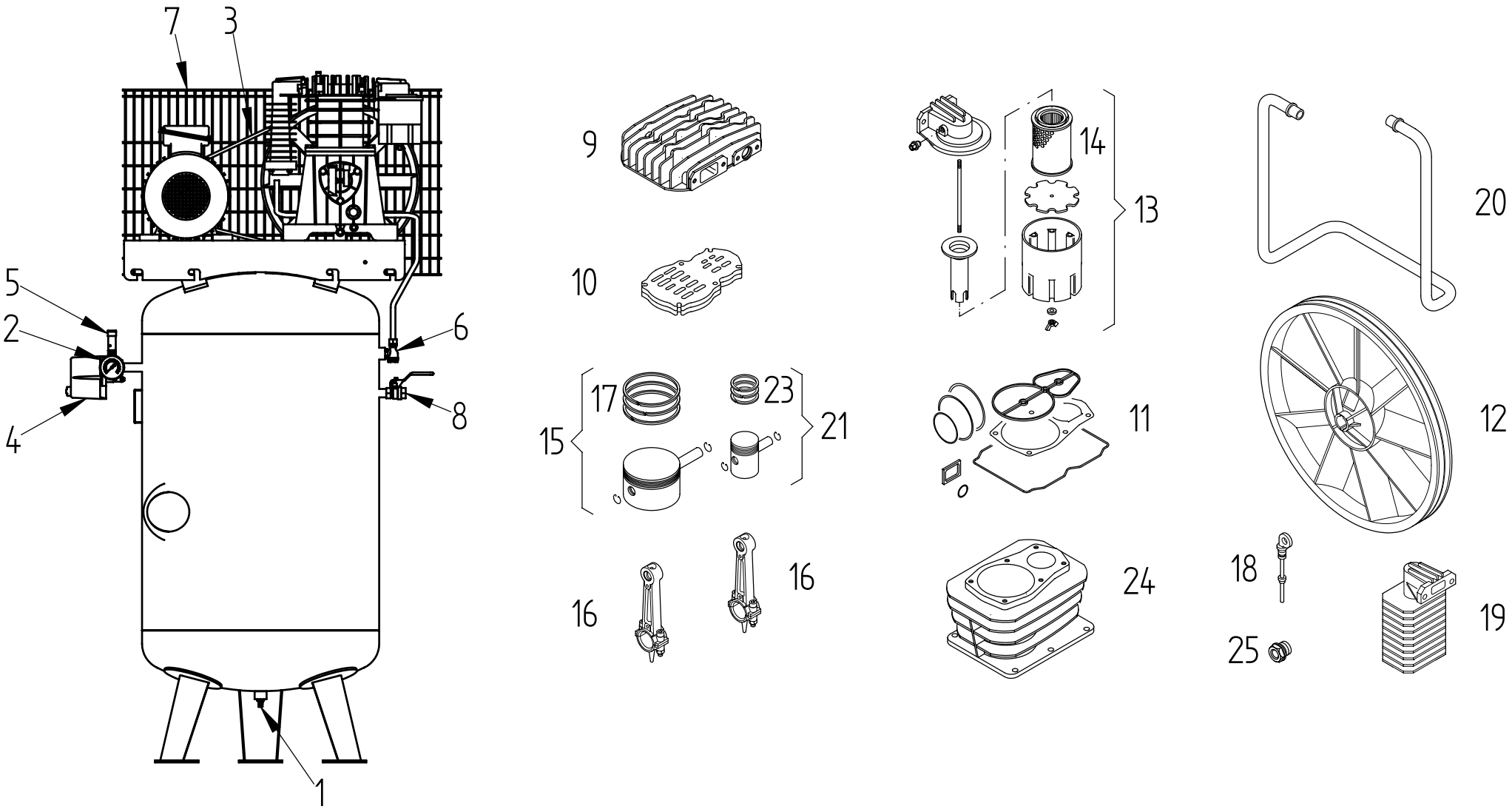

Allgemeintoleranzen für Schweißkonstruktionen DIN 8570

für Längenmaße Δ l in mm		Nennbereich l					Winkelmaße	α in ° und ' Δ Schenkellänge	
Genauigkeitsgrad	bis 30	über 30 bis 120	über 120 bis 315	über 315 bis 1000	über 1000 bis 2000	über 2000 bis 4000	bis 315	über 315 bis 1000	über 1000
A	±1	±1	±1	±2	±3	±4	±20'	±15'	±10'
B	±1	±2	±2	±3	±4	±6	±45'	±30'	±20'
C	±1	±3	±4	±6	±8	±11	±1°	±45'	±30'

Diese Zeichnung darf nur zu den Zwecken benutzt werden, wozu sie dem Empfänger anvertraut ist, sie darf weder vervielfältigt, noch dritten Personen, insbesondere Konkurenzfirmen ohne unsere Erlaubnis mitgeteilt oder zugänglich gemacht werden.

Zerspanende Fertigung Zulässige Abweichung für Maße ohne Toleranzangabe in mm DIN 2768

Genauigkeitsgrad	Nennbereiche l mm der Freimaße über 0,5 bis 3	über 3 bis 6	über 6 bis 30	über 30 bis 120	über 120 bis 400	über 400 bis 1000	über 1000 bis 2000	über 2000 bis 4000
fein	±0,05	±0,05	±0,1	±0,15	±0,2	±0,3	±0,5	—
mittel	±0,1	±0,1	±0,2	±0,3	±0,5	±0,8	±1,2	±2
grob	±0,2	±0,3	±0,5	±0,8	±1,2	±2	±3	±4
sehr grob	—	±0,5	±1	±1,5	±2,5	±4	±6	±8

Werkstoff / Halbzeug / DIN

Modell Nr. / Werkzeug Nr.

Buchstabe	Änderung	Datum	Name

BLITZ M. SCHNEIDER
Werkzeug- u. Maschinenfabrik GmbH
78199 Bräunlingen

Maßstab 1:10

	Datum	Name
Gez.	20.11.02	Küster
Gepr.		

Zeichn.Nr. E02112008

Benennung
TWIN Airmobil, BKE(S), BKZ(S), GKE, GKZ

AB671, AB1000

Paßmaß | Abmaß

Oberflächenbehandlung

Die ⬭ Maße werden besonders geprüft

Ersatz für

Pos.	Description	Airmobil			GKE			GKZ			BKE(S)					BKZ(S)					Airstation(S)		
		601	701 10 bar	701 15 bar	501	701	950	561	701	1000	501	701 250/350	701 500	950 350	950 500	561 250/350	561 500	701 350	701 500	1000	561	701	1000
-	Pulley	717624	717626	717626	717623	717626	717629	717624	717626	717629	717623	717626		717629		717624		717626		717629	717624	717626	717629
-	Bushing	717614	717614	717616	717615	717614	717617	717614	717616	717617	717615	717614		717617		717614		717616		717617	717614	717616	717617
3	Fan belt	707425	707425	707426	707425	707425	707487	707425	707426	707487	707425	707425		707487		707425		707426		707487	707425	707426	707487
6	Non-return valve	751221	751221	--	8815000	8815000	8815000	8815000	8815000	8815000	751221	751221		751221		751221		751221		751221	751221	751221	751221
6	Non-return valve	--	--	--	8815000	8815000	8815000	8815000	8815000	8815000	8815000	8815000		8815000		8815000		8815000		8815000	8815000	8815000	8815000
1	Condensation water drain	751404	751404	751404	--	--	--	--	--	--	751404	751404		751404		751404		751404		751404	750526	750526	750526
2	Manometer	750744	750722	750744	--	--	--	--	--	--	750716	750716		750716		750761		750761		750761	750761	750761	750761
4	Pressure switch Direct	760285	760285	--	760285	760285	--	760285	--	--	760285	760285		--		760285		--		--	760285	--	--
	Pressure switch YD	--	--	--	--	7602871	7602871	7602871	7602871	7602871	--	7602871		7602871		7602871		7602871		7602871	7602871	7602871	7602871
-	Electricity relay Direct	7602883	7602883	--	7602883	7602883	--	7602883	--	--	7602883	7602883		--		7602883		--		--	7602883	--	--
	Electricity relay YD	--	--	--	---	--	--	--	--	--	--	--		--		--		--		--	--	--	--
-	Relief valve Direct	7602893	7602893	--	7602893	7602893	--	7602893	--	--	7602893	7602893		--		7602893		--		--	7602893	--	--
	Relief valve YD	--	--	--	--	705400.1	705400.1	705400.1	705400.1	705400.1	--	705400.1		705400.1		705400.1		705400.1		705400.1	705400.1	705400.1	705400.1
5	Emergency valve	751024	751033	751024	--	--	--	--	--	--	751033	751033		751033		751024		751024		751024	751024	751024	751024
7	Belt guard	715523	715523	715523	715523	715523	715524	715523	715523	715524	715523	715523		715524		715523		715523		715524	715523	715523	715524
8	Air extraction cock	550010780	550010780	550010780	--	--	--	--	--	--	751602	751602	751603	751602	751603	751602	751603	751602	751603	751603	751602	751603	751603
9	Cylinder head	77002321					77002601	77002321		77002601	77002321			77002601		77002321				77002601	77002321		77002601
10	Valve plate	77002322					77002602	77002322		77002602	77002322			77002602		77002322				77002602	77002322		77002602
11	Seal completely	77002323					77002603	77002323		77002603	77002323			77002603		77002323				77002603	77002323		77002603
12	Fan wheel	77001004					77002604	77001004		77002604	77001004			77002604		77001004				77002604	77001004		77002604
13	Air filter completely	77002305					77002605	77002305		77002605	77002305			77002605		77002305				77002605	77002305		77002605
14	Air filter tray	77002306					77002606	77002306		77002606	77002306			77002606		77002306				77002606	77002306		77002606
15	Piston compl. low pressure	77002307					77002607	77002307		77002607	77002307			77002607		77002307				77002607	77002307		77002607
16	Connecting rod compl. low pressure	77002329					77002609	77002329		77002609	77002329			77002609		77002329				77002609	77002329		77002609
17	Piston rings compl. low pressure	77002308					77002608	77002308		77002608	77002308			77002608		77002308				77002608	77002308		77002608
18	Oil Dipstick	--					77002610	--		77002610	--			77002610		--				77002610	--		77002610
19	Cooler	77002311					77002611	77002311		77002611	77002311			77002611		77002311				77002611	77002311		77002611
20	Cooling pipe	77002312					77002612	77002312		77002612	77002312			77002612		77002312				77002612	77002312		77002612
21	Piston completely high pressure	77002333					77002613	77002333		77002613	77002333			77002613		77002333				77002613	77002333		77002613
23	Piston rings compl. high pressure	77001014					77002614	77001014		77002614	77001014			77002614		77001014				77002614	77001014		77002614
24	Cylinder	77002315					77002615	77002315		77002615	77002315			77002615		77002315				77002615	77002315		770026
25	Oil inspection glass	758206					758201	758206		758201	758206			758201		758206				758201	758206		758201

Allgemeintoleranzen für Schweißkonstruktionen DIN 8570

Genauigkeitsgrad	für Längenmaße L in mm: bis 30	Nennbereich l: über 30 bis 120	über 120 bis 315	über 315 bis 1000	über 1000 bis 2000	über 2000 bis 4000	Winkelmaße α in ° und ' ΔschenkelLänge: bis 315	über 315 bis 1000	über 1000
A	±1	±1	±1	±2	±3	±4	±20'	±15'	±10'
B	±1	±2	±2	±3	±4	±6	±45'	±30'	±20'
C	±1	±3	±4	±6	±8	±11	±1°	±45'	±30'

Diese Zeichnung darf nur zu den Zwecken benutzt werden, wozu sie dem Empfänger anvertraut ist, sie darf weder vervielfältigt, noch dritten Personen, insbesondere Konkurenzfirmen ohne unsere Erlaubnis mitgeteilt oder zugänglich gemacht werden.

Zerspanende Fertigung Zulässige Abweichung für Maße ohne Toleranzangabe in mm DIN 2768

Genauigkeitsgrad	Nennbereiche l mm der Freimaße: über 0,5 bis 3	über 3 bis 6	über 6 bis 30	über 30 bis 120	über 120 bis 400	über 400 bis 1000	über 1000 bis 2000	über 2000 bis 4000
fein	±0,05	±0,05	±0,1	±0,15	±0,2	±0,3	±0,5	—
mittel	±0,1	±0,1	±0,2	±0,3	±0,5	±0,8	±1,2	±2
grob	±0,2	±0,3	±0,5	±0,8	±1,2	±2	±3	±4
sehr grob	—	±0,5	±1	±1,5	±2,5	±4	±6	±8

Werkstoff / Halbzeug / DIN

Modell Nr. / Werkzeug Nr.

Paßmaß | Abmaß

Oberflächenbehandlung

Buchstabe	Änderung	Datum	Name

BLITZ M. SCHNEIDER
Werkzeug- u. Maschinenfabrik GmbH
78199 Bräunlingen

Maßstab

	Datum	Name
Gez.	20.11.02	Küster
Gepr.		

Die ⬭ Maße werden besonders geprüft

Ersatz für

Zeichn.Nr. E02112008

Benennung
TWIN Airmobil, BKE(S), BKZ(S), GKE, GKZ

AB671, AB1000

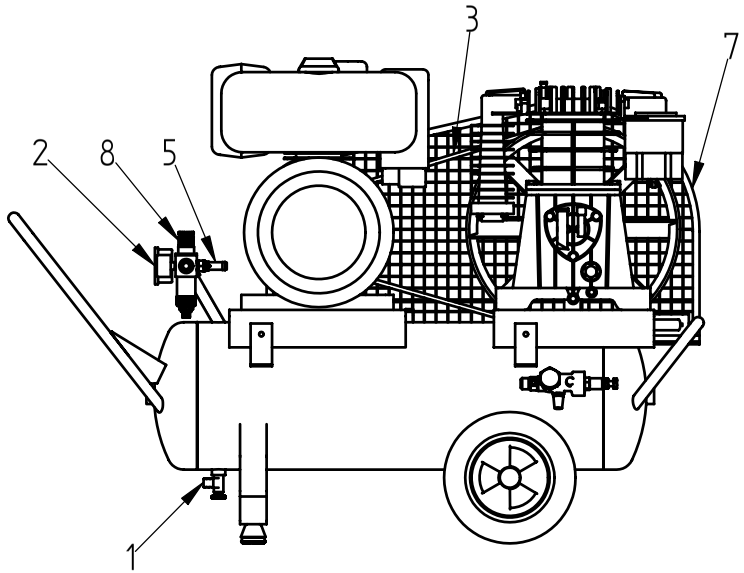

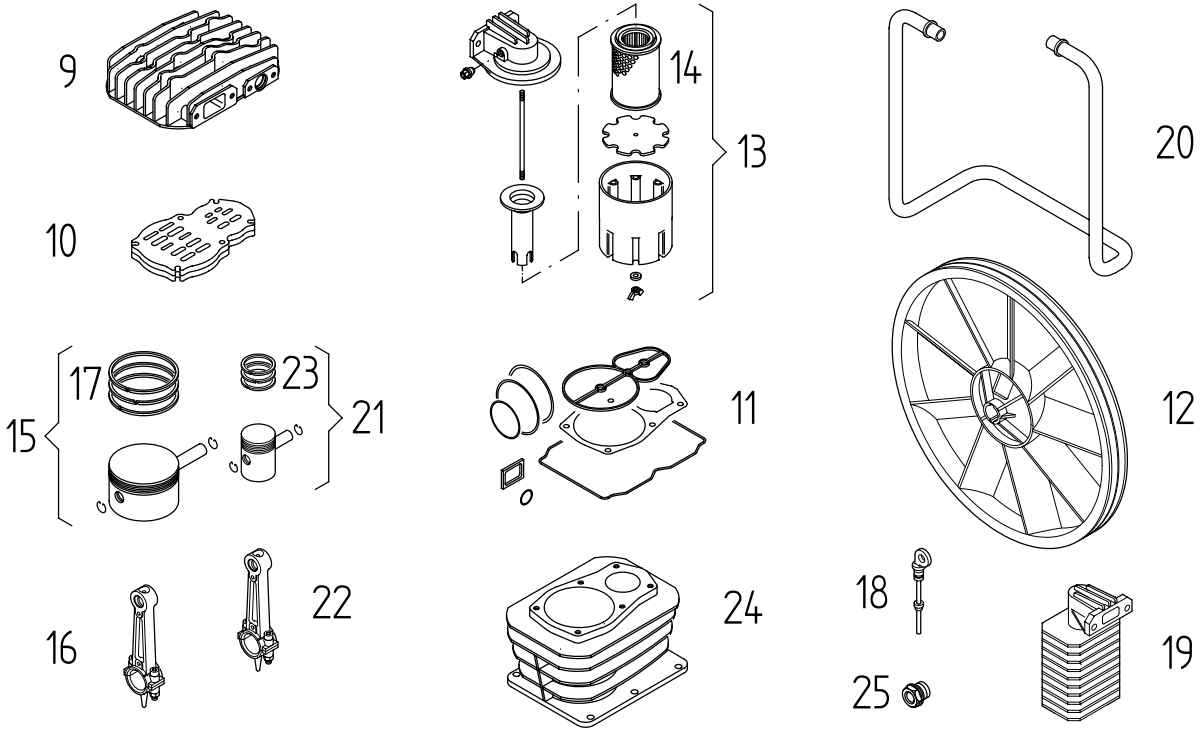

Allgemeintoleranzen für Schweißkonstruktionen DIN 8570

für Längenmaße Δ l in mm	Nennbereich l						Winkelmaße	α in ° und ' Δ Schenkellänge	
Genauigkeitsgrad	bis 30	über 30 bis 120	über 120 bis 315	über 315 bis 1000	über 1000 bis 2000	über 2000 bis 4000	bis 315	über 315 bis 1000	über 1000
A	±1	±1	±1	±2	±3	±4	±20'	±15'	±10'
B	±1	±2	±2	±3	±4	±6	±45'	±30'	±20'
C	±1	±3	±4	±6	±8	±11	±1°	±45'	±30'

Diese Zeichnung darf nur zu den Zwecken benutzt werden, wozu sie dem Empfänger anvertraut ist, sie darf weder vervielfältigt, noch dritten Personen, insbesondere Konkurenzfirmen ohne unsere Erlaubnis mitgeteilt oder zugänglich gemacht werden.

Zerspanende Fertigung Zulässige Abweichung für Maße ohne Toleranzangabe in mm DIN 2768

Genauigkeitsgrad	Nennbereiche l mit der Freimaße über 0,5 bis 3	über 3 bis 6	über 6 bis 30	über 30 bis 120	über 120 bis 400	über 400 bis 1000	über 1000 bis 2000	über 2000 bis 4000
fein	±0,05	±0,05	±0,1	±0,15	±0,2	±0,3	±0,5	—
mittel	±0,1	±0,1	±0,2	±0,3	±0,5	±0,8	±1,2	±2
grob	±0,2	±0,3	±0,5	±0,8	±1,2	±2	±3	±4
sehr grob	—	±0,5	±1	±1,5	±2,5	±4	±6	±8

Werkstoff / Halbzeug / DIN

Modell Nr. / Werkzeug Nr.

Buchstabe	Änderung	Datum	Name

BLITZ M. SCHNEIDER
Werkzeug- u. Maschinenfabrik GmbH
78199 Bräunlingen

Maßstab 1:10

	Datum	Name
Gez.	20.11.02	Küster
Gepr.		

Zeichn.Nr. E02112008

Benennung: TWIN Airmobil Diesel-, u. Benzinmotoren

AB450, AB671

Paßmaß | Abmaß

Oberflächenbehandlung

Die ⬭ Maße werden besonders geprüft

Ersatz für

Pos.	Description	Airmobil mit Dieselmotor						Airmobil mit Benzinmotor					
		405	440	500	601	701 10 bar	701 15 bar	405	440	500	601	701 10 bar	701 15 bar
-	Pulley	717626	717626	717626	557400033	557400033	557400033	557400031	557400031	557400031	557400033	557400033	
-	Bushing	717612	717612	717612	--	--	--	--	--	--	--	--	
3	Fanbelt	707431	707431	707431	707431	707431	707431	707425	707425	707425	707423	707424	
1	Condensation water drain	751404	751404	751404	751404	751404	751404	751404	751404	751404	751404	751404	
2	Manometer	750750	750750	750750	750750	750750	750750	750750	750750	750750	750750	750750	
5	Emergency valve	751033	751024	751033	751024	751033	751024	751033	751024	751033	751024	751033	751024
7	Belt guard	715522	715522	715522	715522	715522	715522	558180803	558180803	558180803	558180803	558180803	
8	Air extraction cock	550010780	550010780	550010780	550010780	550010780	550010780	550010780	550010780	550010780	550010780	550010780	
9	Cylinder head	77001001			77002321			77001001			77002321		
10	Valve plate compl.	77001002			77002322			77001002			77002322		
11	Seal compl.	77003703			77002323			77003703			77002323		
12	Fanwheel	77001004			77001004			77001004			77001004		
13	Air filter completely	77000205			77002305			77000205			77002305		
14	Air filter tray	77000206			77002306			77000206			77002306		
15	Pistons compl. low pressure	77001007			77002307			77001007			77002307		
16	Connecting rod compl. low pressure/ high pressure	77001009			77002329			77001009			77002329		
17	Piston compl. low pressure	77001008			77002308			77001008			77002308		
18	Oil dipstick	77001010			--			77001010			--		
19	Cooler	77000211			77002311			77000211			77002311		
20	Cooling pipe	77001012			77002312			77001012			77002312		
21	Piston compl. low pressure	77001013			77002333			77001013			77002333		
22	Connecting rod compl. low pressure	77001016			--			77001016			--		
23	Piston rings compl. high pressure	77001014			77001014			77001014			77001014		
24	Cylinder	77001015			77002315			77001015			77002315		
25	Oil inspection glass	--			758206			--			758206		

Allgemeintoleranzen für Schweißkonstruktionen DIN 8570

für Längenmaße L in mm		Nennbereich l						Winkelmaße	α in ° und ' Schenkellänge	
Genauigkeitsgrad	bis 30	über 30 bis 120	über 120 bis 315	über 315 bis 1000	über 1000 bis 2000	über 2000 bis 4000	bis 315	über 315 bis 1000	über 1000
A	±1	±1	±1	±2	±3	±4	±20'	±15'	±10'
B	±1	±2	±2	±3	±4	±6	±45'	±30'	±20'
C	±1	±3	±4	±6	±8	±11	±1°	±45'	±30'

Diese Zeichnung darf nur zu den Zwecken benutzt werden, wozu sie dem Empfänger anvertraut ist, sie darf weder vervielfältigt, noch dritten Personen, insbesondere Konkurenzfirmen ohne unsere Erlaubnis mitgeteilt oder zugänglich gemacht werden.

Zerspanende Fertigung Zulässige Abweichung für Maße ohne Toleranzangabe in mm DIN 2768

Genauigkeitsgrad	Nennbereiche l mit der Freimaße über 0,5 bis 3	über 3 bis 6	über 6 bis 30	über 30 bis 120	über 120 bis 400	über 400 bis 1000	über 1000 bis 2000	über 2000 bis 4000
fein	±0,05	±0,05	±0,1	±0,15	±0,2	±0,3	±0,5	—
mittel	±0,1	±0,1	±0,2	±0,3	±0,5	±0,8	±1,2	±2
grob	±0,2	±0,3	±0,5	±0,8	±1,2	±2	±3	±4
sehr grob	—	±0,5	±1	±1,5	±2,5	±4	±6	±8

Werkstoff / Halbzeug / DIN

Modell Nr. / Werkzeug Nr.

Buchstabe	Änderung	Datum	Name

BLITZ M. SCHNEIDER
Werkzeug- u. Maschinenfabrik GmbH
78199 Bräunlingen

Maßstab 1:10

	Datum	Name
Gez.	20.11.02	Küster
Gepr.		

Zeichn.Nr. E02112008

Benennung: TWIN Airmobil Diesel-, u. Bauzinmotoren

AB450, AB671

Paßmaß | Abmaß

Oberflächenbehandlung

Die ⬭ Maße werden besonders geprüft

Ersatz für